Beetronics
Calle de María de Molina, 39, Madrid, 28006, España
911 981 024 · info@beetronics.es

Número de artículo: 15HD7W

Monitor de 15" (Blanco)

Ver producto online




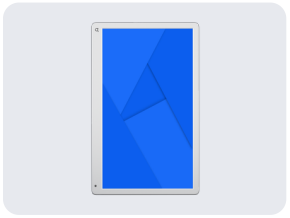

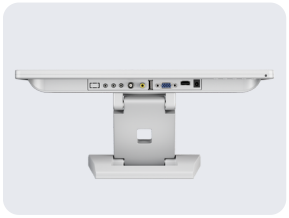
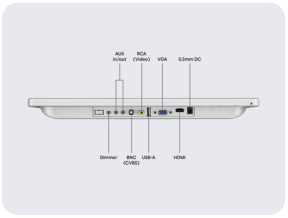

Información del producto

- **Resolución de 1920 x 1080 (Full HD)**
- **Conexiones: HDMI, VGA, BNC, RCA**
- **Montaje: escritorio, pared**
- **Dimensiones exteriores: 372 x 232 x 33 mm**

Este monitor Full HD de 15 pulgadas proporciona una excelente calidad de imagen. El monitor se presenta con un panel IPS LED que entrega una imagen nítida e intensa de gran calidad con excelentes ángulos de visión de 178 grados. El Beetronics 15HDW2 tiene conexiones HDMI, VGA, BNC y RCA y es adecuado tanto para montaje en pared como en escritorio.

©2026 Beetronics

Beetronics
Calle de María de Molina, 39, Madrid, 28006, España
911 981 024 · info@beetronics.es

Características generales

Fabricante	Beetronics
Línea de producto	Monitor Series
Nombre del producto	Monitor de 15" (Blanco)
Número de artículo	15HD7W
Modelo anterior	15HD2W
Tipo de producto	Pantalla
Garantía	2 años
Manual de usuario	Descargar PDF
Inicio rápido	Descargar PDF

Arquitectura de pantalla

Tamaño diagonal	15.6 pulgadas (396 mm)
Relación de aspecto	16:9 (4:3 ajustable)
Resolución nativa	1920 x 1080
Píxeles por pulgada	146 PPI
Tipo de panel	IPS-LCD
Luz de fondo	LED
Superficie	Revestimiento duro antideslumbrante (3H)
Orientación compatible	Horizontal, vertical, boca arriba

Rendimiento de la pantalla

Brillo máximo	300 nits (típico)
Brillo mínimo	1 nit
Contraste	700:1
Ángulo de visión	178° horizontal, 178° vertical
Tiempo de respuesta	10 ms
Resoluciones soportadas	1920 x 1080 (máx), 640 x 480 (mín)
Sistema	PAL/NTSC/SECAM

Funciones operativas

Audio	Altavoces integrados dobles
Reproductor multimedia USB	Reproductor multimedia USB integrado con reproducción automática al encender y reproducción continua en bucle, admite formatos de vídeo comunes como: MP4, AVI, MKV, MOV, MPG.
Bloqueo de botones	Los botones se pueden bloquear (monitor).
Encendido automático	Enciende automáticamente con corriente eléctrica/señal de video.
Ajuste de brillo	Brillo de la retroiluminación ajustable mediante mando a distancia o regulador opcional.
Reflejo de imagen	Compatible con teleprompter. La imagen puede invertirse horizontal y verticalmente.

©2026 Beetronics

Conexiones

HDMI	1x
VGA	1x
BNC (CVBS)	1x
RCA vídeo	1x
USB-A	1 reproductor multimedia USB integrado
Salida AUX (3.5 mm)	1x

Mecánico

Tamaño (sin soporte)	372 x 232 x 33 mm
Tamaño de la imagen	344 x 194 mm
Peso	1000 gramos (1600 gramos con supporte)
Color	Blanco

Montaje

Pared	VESA 75x75mm
Empotrado	Posible, sin accesorios disponibles
Ajustable y desmontable	Soporte
Orientaciones de montaje compatibles	Horizontal, vertical, boca arriba

Energía

Tensión de entrada nominal	19V DC
Rango de tensión de entrada	9-36V DC
Consumo de energía	13 W (encendido), 0,4 W (en espera)
Fuente de alimentación	Fuente de alimentación DC externa incluida
Adaptador de corriente incluido	Entrada: 100-240V AC, 50/60Hz, Salida: 19V DC, 1,5A
Conector de alimentación	Conector DC cilíndrico de 5,5 mm × 2,1 mm
Longitud del cable DC	1.5 m
Longitud del cable de alimentación	1.0 m

Entorno

Máx. tiempo operativo non-stop	24/7
Temperatura operativa	-10°C a +60°C (14°F a 140°F)
Temperatura de almacenamiento	-20°C a +70°C (-4°F a 158°F)
Humedad de funcionamiento	10% - 90% sin condensación
MTBF	50K

©2026 Beetronics

Cumplimiento y normativa

Normas regionales	CE, UKCA, FCC (Parte 15), ISED (ICES-003)
Normas medioambientales	RoHS, REACH, RAEE, California Proposition 65, minerales de conflicto (3TG; basado en declaraciones de proveedores)
Normas del sector	Ferroviario: EN 50155, EN 45545-2; Automoción: e-Mark, UN ECE R10, SAE J1113, SAE J1455
Alcance del cumplimiento	Las normas y certificaciones se aplican a la configuración del producto probada utilizando la fuente de alimentación especificada. El cumplimiento final a nivel de sistema sigue siendo responsabilidad de la parte responsable de la integración del sistema.
Declaración de conformidad	Descargar PDF

Contenido del paquete

Contiene	Monitor, soporte, control remoto, adaptador de alimentación, guía rápida

Accesorios compatibles

Montaje en rack	Compatible con kit de montaje en rack de 19 pulgadas (RMK2)
Montaje en pared	Compatible con soporte de pared plano (VWB1)
Pie	VDK4 ya incluido

EPR Weights

Plastic Packaging Weight (in Gram)	160
Paper Packaging Weight (in Gram)	599
Other Packaging Weight (in Gram)	2
Transport Packaging Weight (in Gram)	260
Total Packaging Weight (in Gram)	1021
WEEE Weight (in Gram)	1740

©2026 Beetronics

Beetronics
Calle de María de Molina, 39, Madrid, 28006, España
911 981 024 · info@beetronics.es

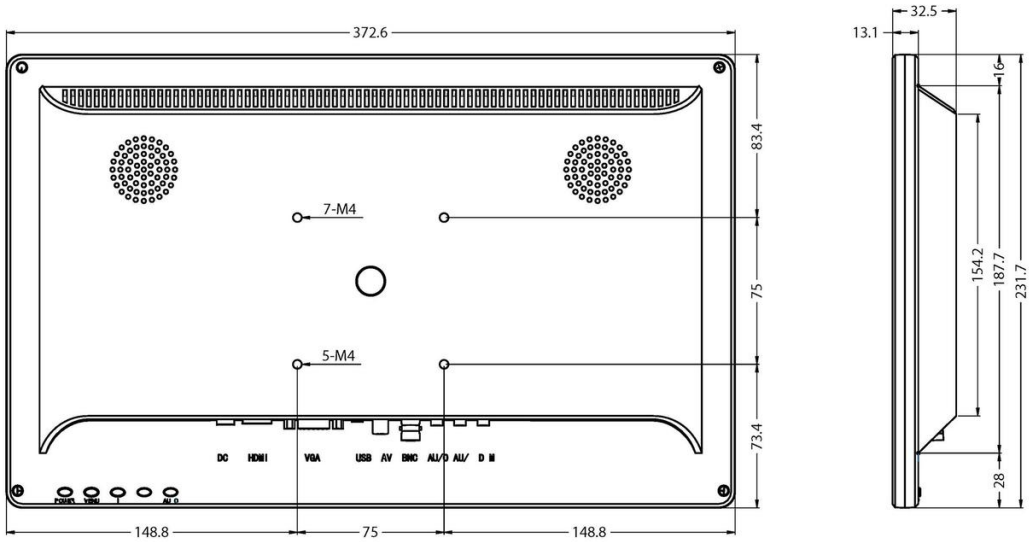

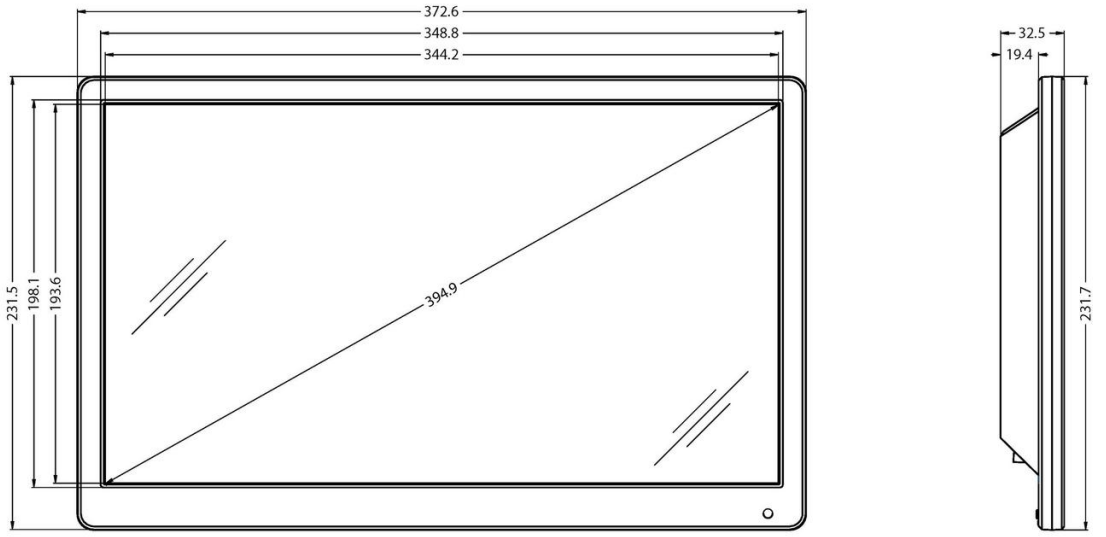

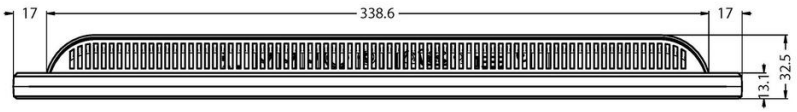

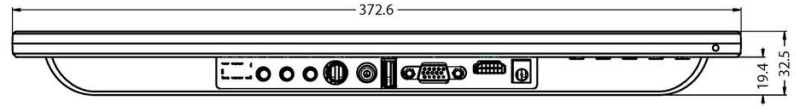

© 2026 Beetronics

Las dimensiones están en mm.